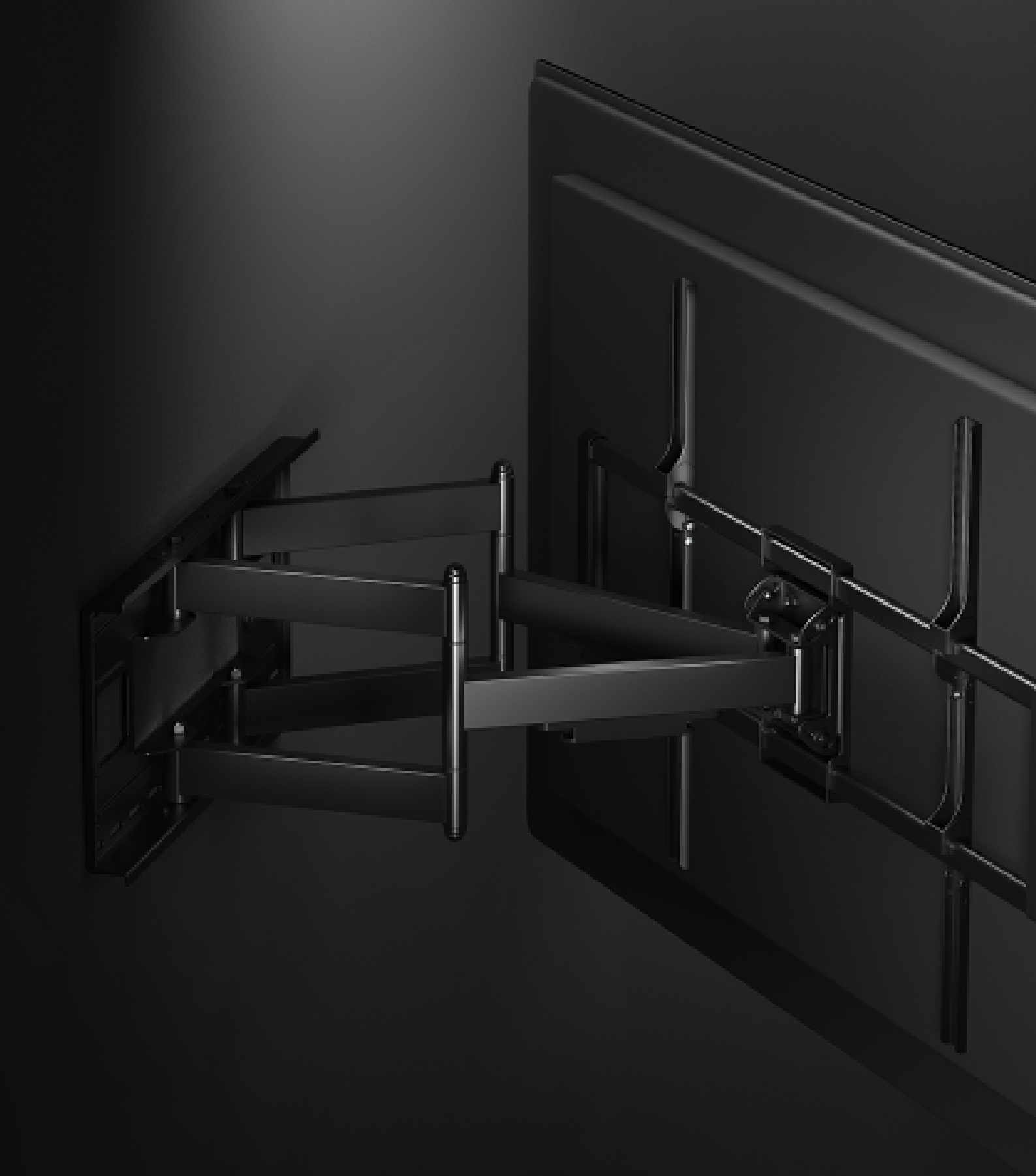

SOPORTES PROFESIONALES AV

Catálogo 2024

imaginArt

ÍNDICE

Soportes a pared fijos 04.

Soportes a pared giratorios 06.

Soportes inclinables a pared 07.

Soportes a pared de pladur 08.

Soportes a pared con brazo articulado 09.

Soportes a techo 10.

Soportes con ruedas 11.

Soportes con elevación manual a pared 13.

Soportes con ruedas con elevación manual 14.

Soportes motorizados a pared 15.

Soportes motorizados con ruedas 16.

Soportes para videowall 17.

Soportes y soluciones a medida 18.

OEMPro ABTUS® imaginArt

imaginart@imaginart.es www.imaginart.es

Confíe en el monitor que confíe, tenemos el soporte que necesita.

Sabemos la importancia que tiene una integración e instalación bien planificada y ejecutada en todos sus proyectos.

Le proponemos una línea de soportes para monitores muy completa, capaz de cubrir y satisfacer cualquier necesidad que se pueda presentar.

Robustos, resistentes, fiables, fáciles de montar...
Características imprescindibles que exigimos a todos los fabricantes para ofrecer un producto final excelente a la vez que rentable.

Descubra en este catálogo todo tipo de soportes universales para:

Paredes robustas o de pladur, madera, soportes de techo, con elevación manual o motorizada, con brazos articulados, con ruedas, heavy duty…

Si todavía no lo tenemos, se lo diseñamos:

En caso de que una de nuestras soluciones no cubra completamente las necesidades del proyecto, puede diseñar y solicitar sus propios soportes "a medida" y que sus propuestas sean únicas.

Nuestro objetivo es superar cualquier expectativa y brindar la mejor solución posible, sin importar la marca de monitores con la que trabaje.

JUNTOS PODEMOS OFRECER A SUS CLIENTES UNA SOLUCIÓN EXCEPCIONAL

Ref. PLEG0017

Soporte universal de pared fijo.
Se puede utilizar para instalación horizontal y vertical. Importante, para instalaciones en vertical, VESA máximo compatible 400x400. Barra horizontal de 650mm y costillas de 425mm de altura. Separación a pared de 25mm.
Nivel de Burbuja para facilitar su correcta instalación.

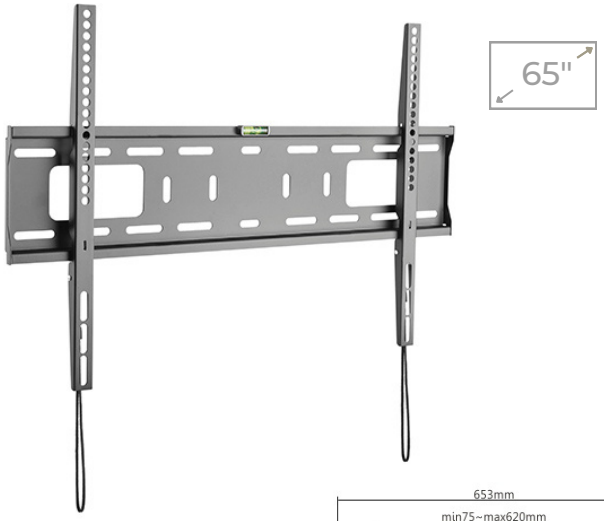

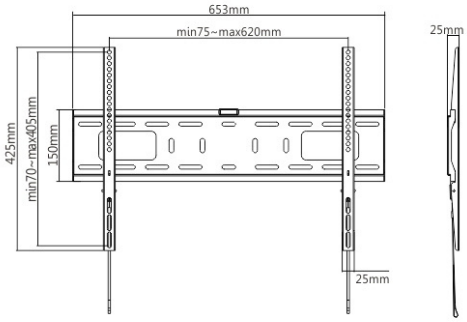

Características

Tamaño compatible	De 43 a 65"
Peso máximo soportado	50kg
VESA compatible	200x200,400x200,300x300, 400x400,600x400
Inclinación	No

Ver más

Ref. PLEG0016

Soporte universal de pared fijo.
Se puede utilizar para instalación horizontal y vertical. Barra horizontal de 9540mm y costillas de 625mm de altura. Separación a pared de 30mm.
Nivel de Burbuja para facilitar su correcta instalación.

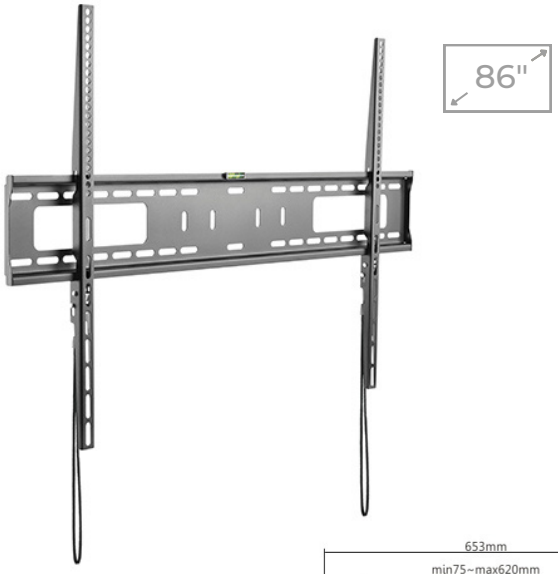

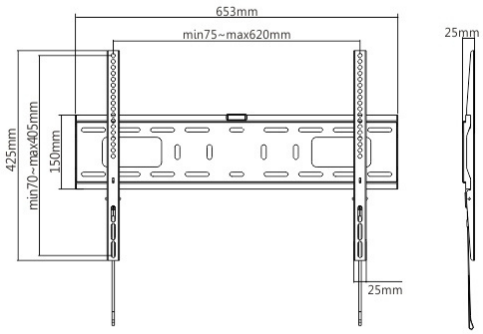

Características

Tamaño compatible	De 55 a 86"
Peso máximo soportado	75Kg
VESA compatible	200x200,300x200,400x200, 300x300,400x300,400x400, 600x400,600x600,800x600, 900x600
Inclinación	No

Ver más

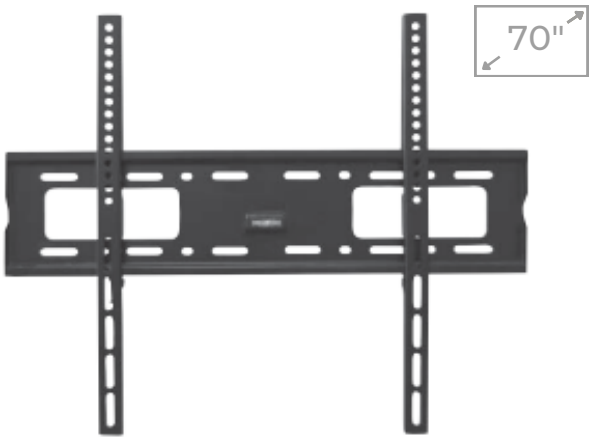

Ref. PABT0028

Soporte universal a pared fijo.
Compatible con la mayoría de monitores.
Fácil de instalar. Color negro.

Características

Tamaño compatible	De 32 a 70"
Peso máximo soportado	60Kg
VESA compatible	200x200, 400x200, 300x300, 400x400, 600x400
Inclinación	No

Ver más

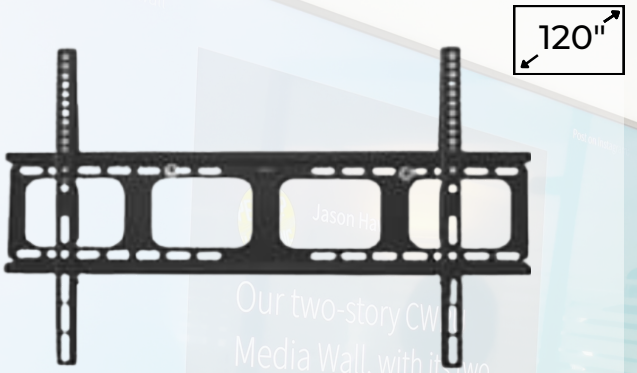

Ref. PABT0039

Soporte universal de pared fijo.
Se puede utilizar para instalación horizontal y vertical. Barra horizontal de 9540mm y costillas de 625mm de altura. Separación a pared de 30mm. Nivel de Burbuja para facilitar su correcta instalación.

Características

Tamaño compatible	De 60 a 120"
Peso máximo soportado	90Kg
VESA compatible	200x200, 400x400, 600x400, 600x600, 800x600, 1000x600
Inclinación	No

Ver más

Nivel de burbuja integrado para facilitar la instalación

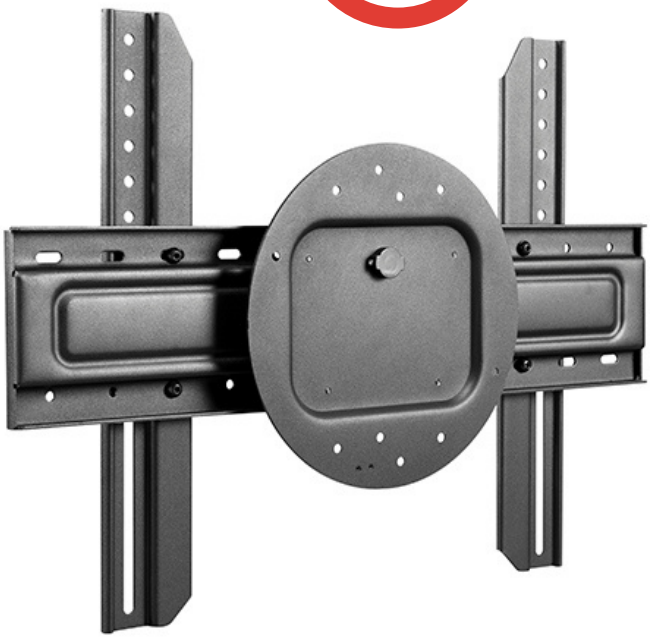

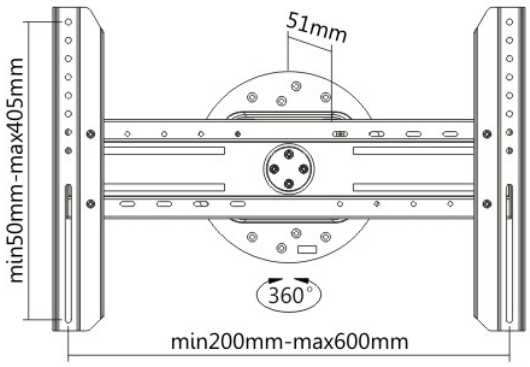

Ref. PLEG0011

Soporte a pared giratorio.
Rotación continua de 360º para mostrar el monitor, sin esfuerzo, en formato horizontal o vertical.
El nivel de burbuja integrado asegura una fácil alineación de instalación.

Características

Tamaño compatible	De 37 a 70"
Peso máximo soportado	50Kg
VESA compatible	200x200, 400x200, 300x300, 400x400, 600x400
Inclinación	No
Rotación	360º

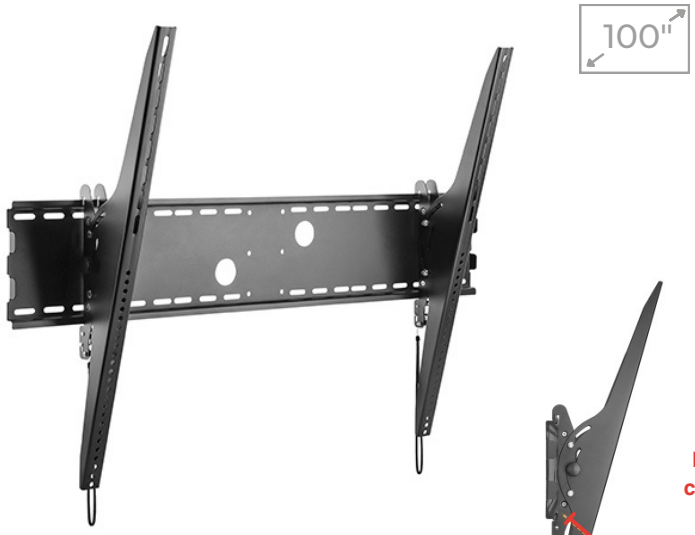

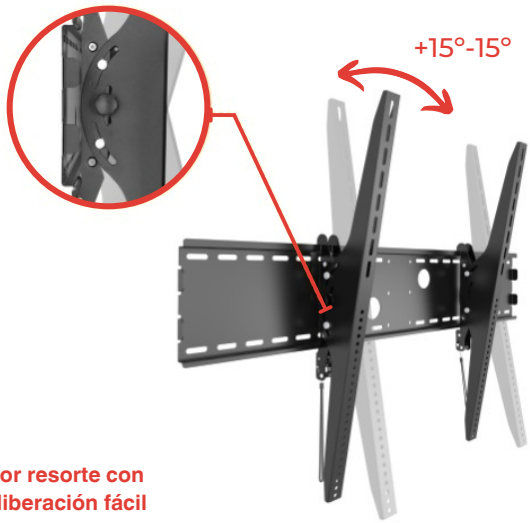

Ref. PLEG0007

Soporte universal de pared inclinable. Proporciona una inclinación sin esfuerzo de 15° hacia arriba y 15° hacia abajo sin el uso de herramientas. Bloqueo de resorte de clic automático con un cable de liberación fácil.

Características	
Tamaño compatible	De 60 a 100"
Peso máximo soportado	100Kg
VESA compatible	200x200, 400x200, 300x300, 400x400,600x400, 800x400, 600x600, 1000x400, 800x600, 1000x600, 800x800,1000x800
Inclinación	+15º-15º

Ver más

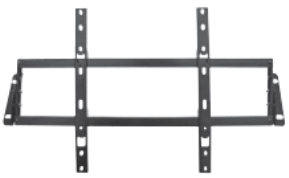

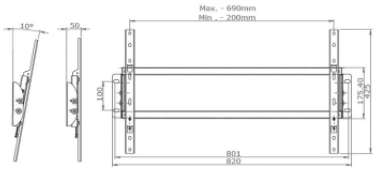

Ref. PABT0024

Soporte universal a pared inclinable. Compatible con la mayoría de monitores. Fácil de instalar. Color negro.

Características	
Tamaño compatible	De 37 a 65"
Peso máximo soportado	45Kg
VESA compatible	200x200, 400x200, 300x300, 400x400, 600x400
Inclinación	+/-10º

Ver más

Ref. PABT0040

Soporte universal a pared inclinable. Compatible con la mayoría de monitores.

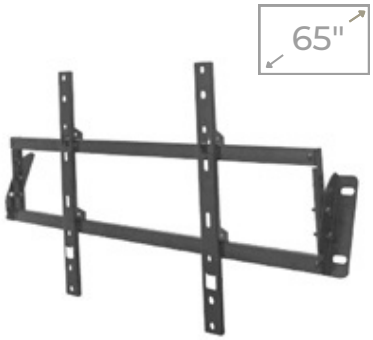

Características	
Tamaño compatible	De 37 a 65"
Peso máximo soportado	50Kg
VESA compatible	200x200, 400x200, 300x300, 400x400, 600x400
Inclinación	+/-10º

OEMPro

imaginArt

Soporte para pladur, madera, cristal y superficies delicadas.

Ref. PLIG0020

Soporte de monitor a suelo con fijación a pared.

Para monitores mediano y gran formato.

Altura ajustable 110-170 cm del suelo con respecto al centro del monitor. Ideal para paredes débiles, pladur, maderas nobles, etc.

Gestión de cables para buena organización y presentación.

Base de acero robusta.

Estante de fácil instalación incluido.

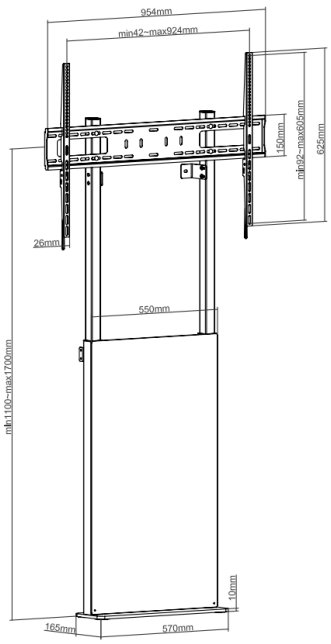

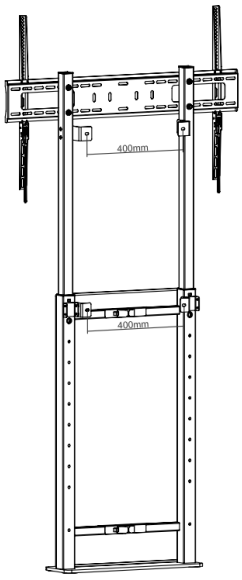

Características

Tamaño compatible	De 43 a 86"
Peso máximo soportado	90Kg
VESA compatible	400x400, 600x400, 800x400, 800x600, 1000x600
Inclinación	No
Regulación altura	60cm de recorrido mediante 10 alturas fijas
Bandeja de accesorios	Sí. Hasta 5Kg
Paredes pladur/madera	Sí

Ver más

Soporte con brazos articulados

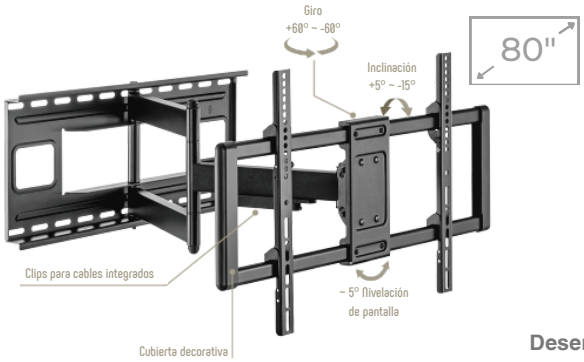

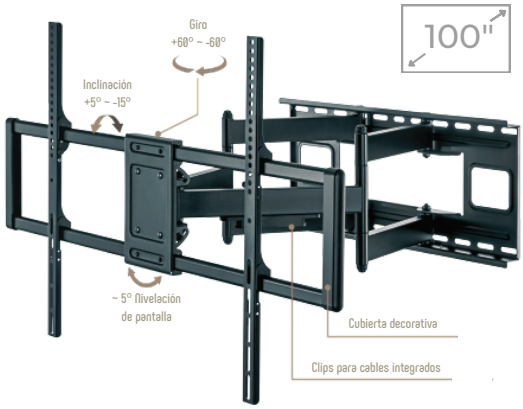

Desenganche rápido
en los dos modelos

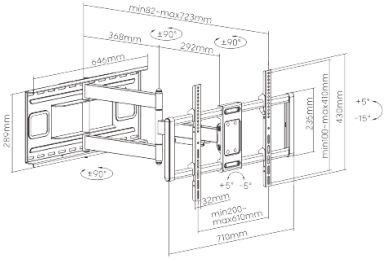

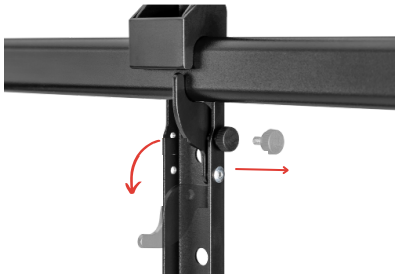

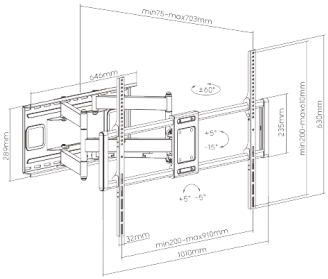

Ref. PLEG0018
Soporte a pared de brazo articulado.
Inclinación lateral y vertical.
Se recomienda su instalación con monitores de mediano y gran formato.

Ver más

Características	
Tamaño compatible	De 43 a 80"
Peso máximo soportado	80Kg
VESA compatible	200x200,300x200,400x200, 300x300,400x300,400x400, 600x400
Inclinación	lateral de +/- 60º y vertical de +/- 5º

Ref. PLEG0008
Soporte a pared de brazo articulado.
Inclinación lateral y vertical.
Recomendado para instalación con monitores de gran formato.

Ver más

Características	
Tamaño compatible	De 60 a 100"
Peso máximo soportado	120Kg
VESA compatible	200x200, 300x200, 400x200, 300x300, 400x300, 400x400, 600x400, 800x400, 800x600, 900x600
Inclinación	lateral de +/- 60º y vertical de +/- 5º

Vista frontal

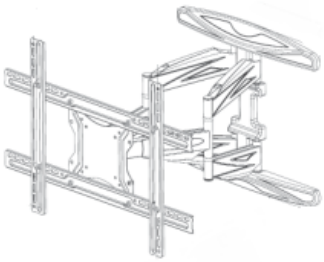

Ref. PABT0033
Soporte a pared
de brazo articulado.
Doble brazo. Giro 180º.
Inclinación -2/+12º

Ver más

Características	
Tamaño compatible	De 40 a 80"
Peso máximo soportado	50Kg
VESA compatible	200x100,200x200, 400x200, 300x300, 400x400, 600x400
Inclinación	Lateral 180º / vertical -2/+12º

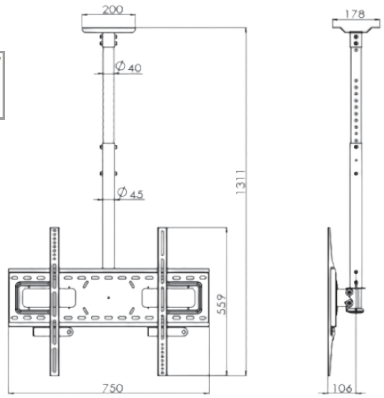

Ref. PABT0034

Soporte universal de techo.
Soporte de techo para TV/LCD's/Plasmas y monitores de mediano formato.
Color negro. Posibilidad de rotación 360º.
Fácil instalación.

Características

Tamaño compatible	De 37 a 50"
Peso máximo soportado	45Kg
VESA compatible	200x200, 300x300, 400x400, 600x400
Inclinación	15º
Rotación	360º
Dimensiones	Extensible hasta 131cm

Ver más

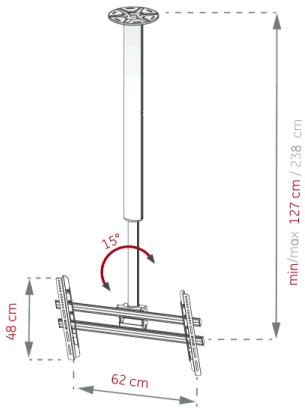

Ref. PERA0059
Soporte universal de techo.
Soporte de techo para TV/LCD's/Plasmas y monitores de pequeño y mediano formato.
Color gris. Inclinable hasta 15º.

Características

Tamaño compatible	De 42 a 65"
Peso máximo soportado	50Kg
VESA compatible	100x100, 200x100, 200x200, 300x300, 400x200, 400x400, 600x400
Inclinación	Hasta 15º
Dimensiones	Extensible de 127 a 238cm

Ver más

Movilidad sin esfuerzo y con total seguridad

Los monitores de gran formato son herramientas vitales en el entorno educativo y corporativo actual, sin embargo, su tamaño y peso pueden presentar desafíos en términos de movilidad y seguridad.

Es fundamental utilizar soportes con ruedas fiables y resistentes en las aulas o salas de presentaciones y reuniones que cuentan con monitores de mediano y gran formato.

En estos entornos, suele darse además la necesidad de subir o bajar el monitor para adecuarlo a la altura del usuario, bien sea de forma manual o a través de motor con mando a distancia.

Es importante conocer el tipo de usuario que utilizará las instalaciones para proponer la solución idónea en cada proyecto, enfocándola siempre a la facilidad de uso y seguridad sin escatimar en estos aspectos.

Ref. PLEG0019

Soporte con ruedas heavy duty.

Elegante y sólido. Ideales para sala de formación, presentación y reuniones corporativas. Doble columna de acero para más seguridad en los desplazamientos.
Especialmente diseñado para evitar el movimiento o cimbreo con monitores táctiles de grandes dimensiones.
Incluye bandeja de accesorios con capacidad de carga hasta 10Kg.

Características	
Tamaño compatible	De 50 a 86"
Peso máximo soportado	100Kg
VESA compatible	200x200, 300x200, 400x200, 300x300, 400x300, 400x400, 600x400, 800x400, 600x600, 800x600
Inclinación	No
Ruedas con freno	Sí
Bandeja de accesorios	Sí, hasta 10Kg

Ver más

Altura ajustable

86"

Fácil instalación

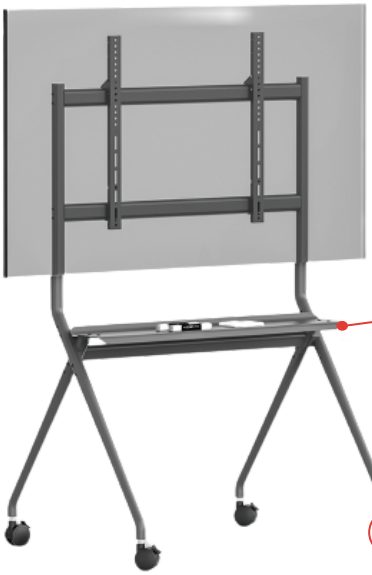

Bandeja para equipamiento

100 Kg

Ruedas giratorias con frenos

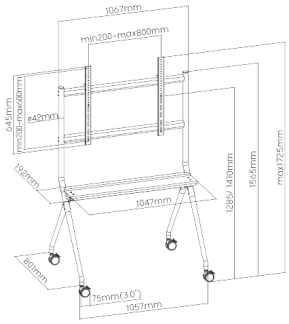

Ref. PLEG0004/1

Soporte con ruedas heavy duty.

Súper sólido para monitores de hasta 98".
Doble columna de acero para más seguridad en los desplazamientos. Especialmente diseñado para evitar el movimiento o cimbreo con monitores táctiles de grandes dimensiones.
5 Niveles de ajuste de altura fija para el monitor.
Con bandeja de accesorios.

Ver más

Características

Tamaño compatible	De 60 a 105"
Peso máximo soportado	150Kg
VESA compatible	200x200, 400x400, 600x400, 600x600, 800x600, 1000x600
Inclinación	No
Ruedas con freno	Sí
Bandeja de accesorios	Sí, hasta 20Kg

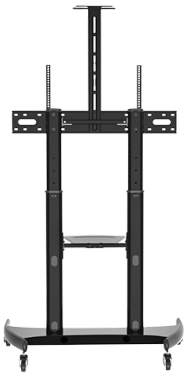

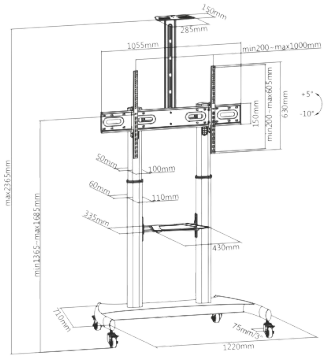

Ref. PLEG0003

Soporte con ruedas heavy duty.

Súper sólido, doble columna de acero para más seguridad en los desplazamientos. Gestión de cables interna. Especialmente diseñado para evitar el movimiento o cimbreo con monitores táctiles de grandes dimensiones. 4 Niveles de ajuste de altura fija para el monitor. Incluye soporte para cámara VC y la bandeja de accesorios adicional soporta hasta 5Kgs. 4 ruedas con frenos.

Características

Tamaño compatible	De 60 a 100"
Peso máximo soportado	100Kg
VESA compatible	200x200, 400x400, 600x400, 600x600, 800x600, 900x600, 1000x600
Inclinación	+5º-10º
Ruedas con freno	Sí
Bandeja de accesorios	Sí, hasta 5Kg

Ver más

Sube y baja el monitor manualmente

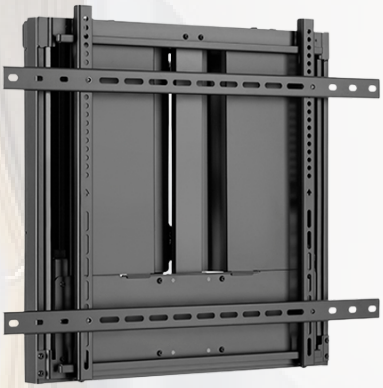

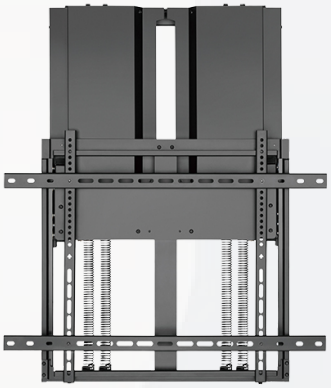

Regulación de altura sencilla y fluida

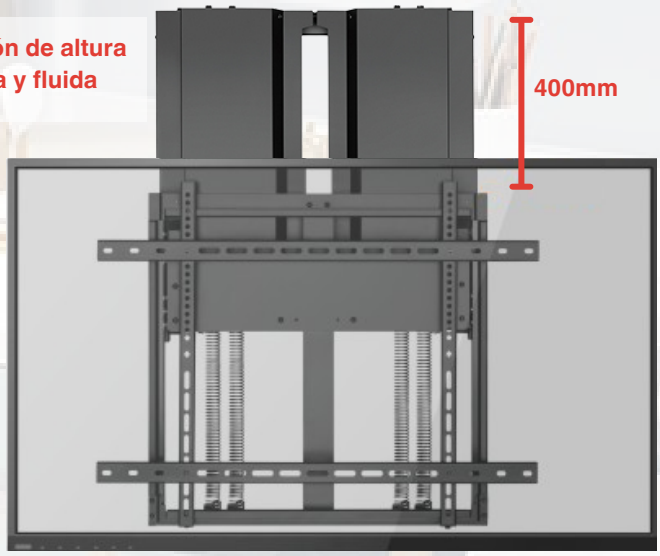

Instalación fácil y rápida

70"

Ref. PLEG0006

Soporte de elevación manual a pared.
Recorrido de 40cm.
Con un ligero toque de la mano, permite subir o bajar el monitor en cualquier posición.
MUY IMPORTANTE: Equilibra el peso en monitores de entre 40-60Kg.
Instalación fácil y rápida.

Características	
Tamaño compatible	De 50 a 70"
Peso máximo soportado	Entre 40-60Kg
VESA compatible	200x200,300x200,400x200,300x300, 400x300,400x400,600x400,700x400 800x400,800x500,800x600
Inclinación	No
Regulación altura	Manualmente. 40cm de recorrido
Mando a distancia	No necesario

Ver más

90"

Ref. PLEG0005

Soporte de elevación manual a pared.
Recorrido de 40cm.
Con un ligero toque de la mano, permite subir o bajar el monitor en cualquier posición.
MUY IMPORTANTE: Equilibra el peso en monitores de entre 60-90Kg.
Instalación fácil y rápida.

Características	
Tamaño compatible	De 70 a 90"
Peso máximo soportado	Entre 60 y 90Kg
VESA compatible	200x200,300x200,400x200,300x300, 400x300,400x400,600x400,700x400 800x400,800x500,800x600
Inclinación	No
Regulación altura	Manualmente. 40cm de recorrido
Mando a distancia	No necesario

Ver más

OEMPro

imaginArt

Sube y baja el monitor por manivela

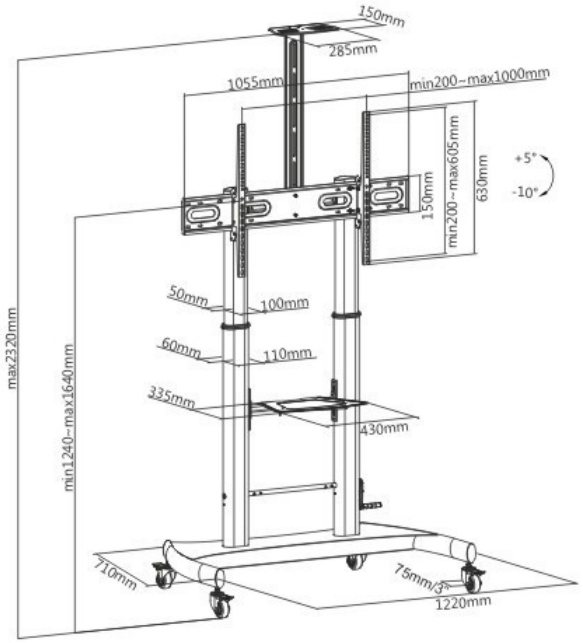

Ref. PLEG0012

Soporte con ruedas regulable en altura por manivela.
Súper sólido. Rango de altura regulable entre 124cm y 164cm. Doble columna de acero para más seguridad en los desplazamientos y manivela para regular al altura. Gestión de cables interna. Especialmente diseñado para evitar el movimiento o cimbreo con monitores táctiles de grandes dimensiones. Incluye soporte para cámara VC y la bandeja de accesorios adicional soporta hasta 5Kgs. 4 ruedas con frenos. Costillas inclinables +5°-10°.

Características

Tamaño compatible	De 60" a 86"
Peso máximo soportado	100Kg
VESA compatible	400x400,600x400,800x400,800x600, 900x600,1000x600
Inclinación	+5º-10º
Regulación altura	Manualmente por manivela. 40cm de recorrido
Mando a distancia	No necesario
Ruedas con freno	Sí

Ver más

OEMPro

imaginArt

Sube y baja el monitor con motor

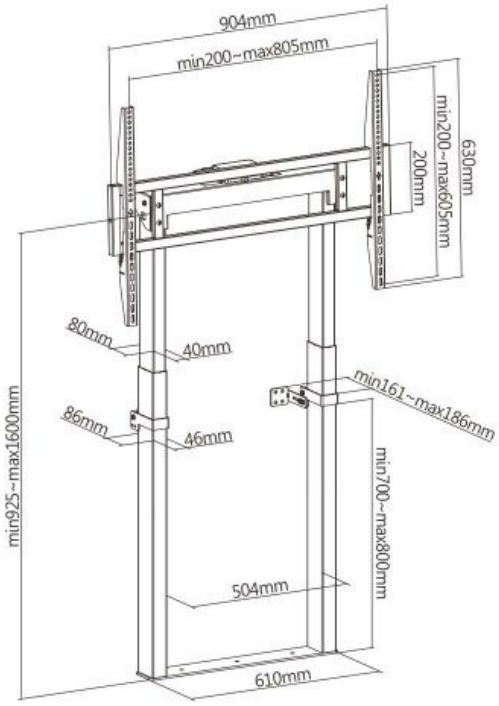

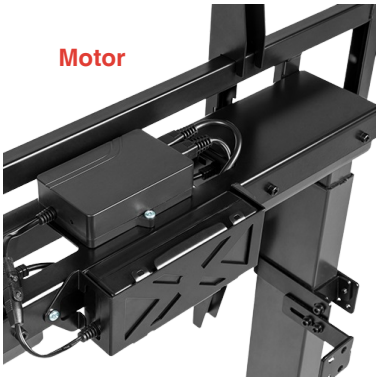

Ref. PLEG0001

Soporte a pared motorizado.

Para todo tipo de paredes, con apoyo a suelo para más seguridad. Regulación de altura. Especialmente diseñado para evitar el movimiento o cimbreo con monitores táctiles de grandes dimensiones.

Incluye mando a distancia para subir y bajar el monitor.

Características	
Tamaño compatible	De 42 a 100"
Peso máximo soportado	120Kg
VESA compatible	200x200, 400x400, 600x400, 600x600, 800x600
Regulación de altura	Motorizado. 50cm de recorrido
Inclinación	No
Mando a distancia	Sí, 2.

Ver más

OEMPro

imaginArt

Sube y baja el monitor con motor

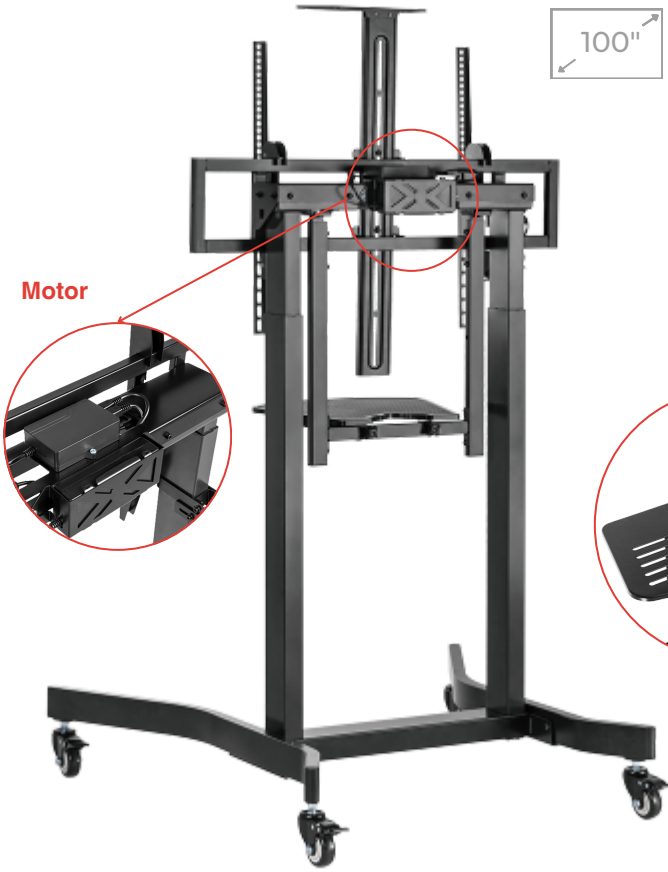

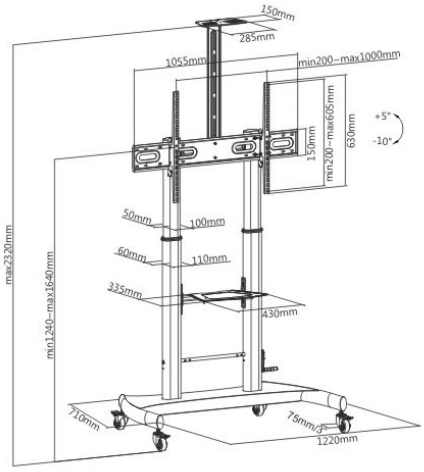

Características

Tamaño compatible	De 42 a 100"
Peso máximo soportado	120Kg
VESA compatible	200x200, 400x400, 600x400, 600x600, 800x600
Inclinación	+5º-10º
Regulación de altura	Motorizado. 50cm de recorrido
Mando a distancia	Sí, 2.
Bandeja de accesorios	Sí. Hasta 5Kg
Ruedas con frenos	Sí

Ver más

Ref. PLEG0002

Soporte motorizado con ruedas.
Regulación de altura entre 110-160cm. Doble columna de acero para más seguridad en los desplazamientos.
Especialmente diseñado para evitar el movimiento o cimbreo con monitores táctiles de grandes dimensiones.
Incluye soporte para cámara VC y la bandeja de accesorios adicional soporta hasta 5Kgs.
4 ruedas con frenos.
Incluye mando a distancia para subir y bajar el monitor.

imaginart@imaginart.es
www.imaginart.es

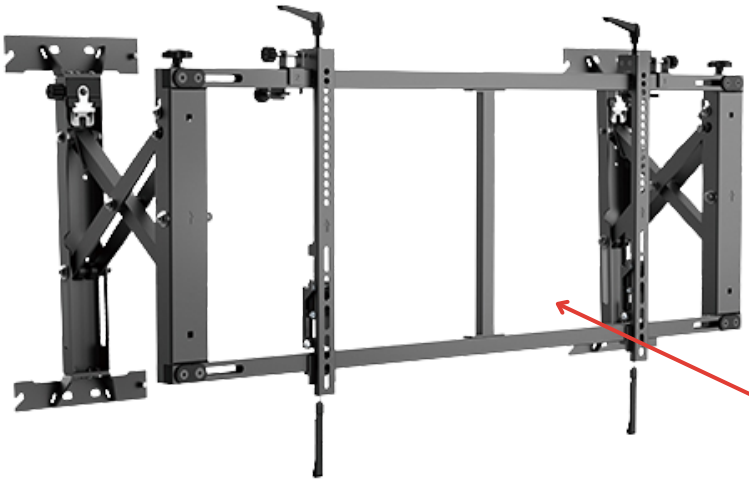

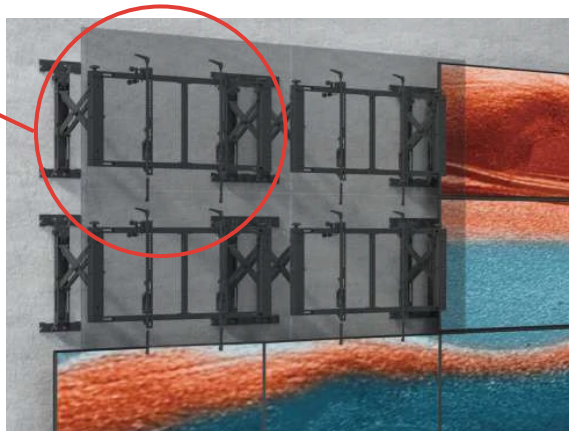

Ref. PLEG0013

Soporte de pared para videowall.
Push in/pull out. Fácil instalación y múltiples regulaciones. Ajuste fino para uso incluso con los monitores de marco ultra estrechos más delicados. Color negro mate. Disponible opcionalmente railes para instalación en formato videowall a pared, encadenables perfecta e infinitamente.

Ver más

Características	
Tamaño compatible	De 46 a 60"
Peso máximo soportado	70Kg
VESA compatible	200x200,300x200,400x200, 300x300,400x300,400x400, 600x400,800x400
Inclinación	No
Videowall	Sí, pared
Push in/pull out	Sí
Accesorios opcionales	Añadir PLEG0015 para hacerlo compatible hasta 70"

Ref. PERA0040

Soporte para videowall.
Diferentes configuraciones disponibles.

Características	
Tamaño compatible	De 49 a 55"
Peso máximo soportado	35Kg
VESA compatible	200x200, 400x400, 600x400
Inclinación	+/-3º
Consultar múltiples configuraciones y accesorios a medida	

Ver más

OEMPro

imaginArt

Cree el **soporte a medida** para las necesidades de su proyecto

Permítanos ayudarlo a encontrar el soporte perfecto para su instalación.

Con una amplia variedad de piezas disponibles, puede configurar personalmente la solución ideal:

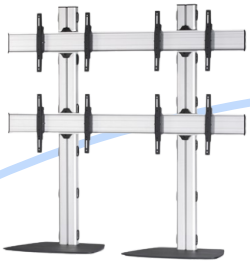

Soportes con base sólida

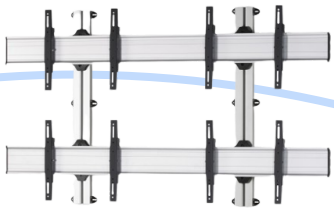

Soportes para videowall

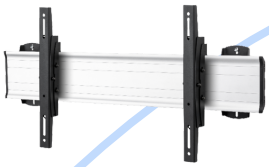

Soportes a pared

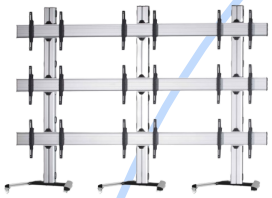

Soportes con ruedas

¡Y mucho más!

Visite ahora nuestro configurador de soportes en

www.standsimulator.com

y descubra las infinitas opciones disponibles.

Además, podrá obtener imágenes de alta calidad para presentar sus proyectos personalizados con un resultado profesional, detallada y rápidamente.

imaginArt™

C/. Pujades 273-275, 08005 - Barcelona
Telf 93 292 07 70 - Fax 93 217 76 51
imaginart@imaginart.es
www.imaginart.es